Data sheet

Commercial Art.No.: Z7.280.6227.0

jumper bar IVBWKF 2,5- 2

Cross connector, insulated for DIN rail terminal blocks type WKF..., 2 -pole

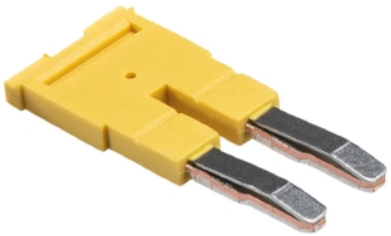

Commercial Art.No.	Z7.280.6227.0
EAN	4015573343375
Order Unit	10

certificates / approvals

ATEX SEV-Ex

Technical data

general

color	yellow
inflammability class of insulation material acc. with UL94	V0
modular spacing	5 mm
number of bridged clamps	2
mounting method	pluggable
insulated	yes
model	cross connector

classification

ECLASS 11	
ECLASS 8.1	27141140
ETIM 9.0	EC000489
ETIM 8.0	EC000489
ETIM 7.0	EC000489
ETIM 6.0	EC000489
ETIM 5.0	EC000489
ETIM 4.0	EC000489
ETIM 3.0	EC000489

product compliance

ROHS conformity status	compliant
REACH-SVHC conformity status	compliant

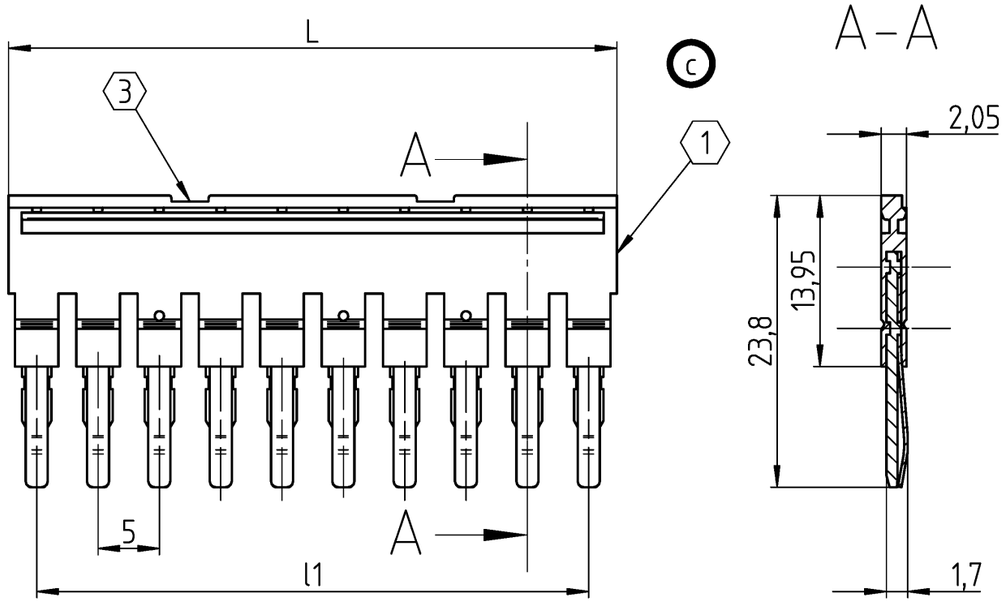

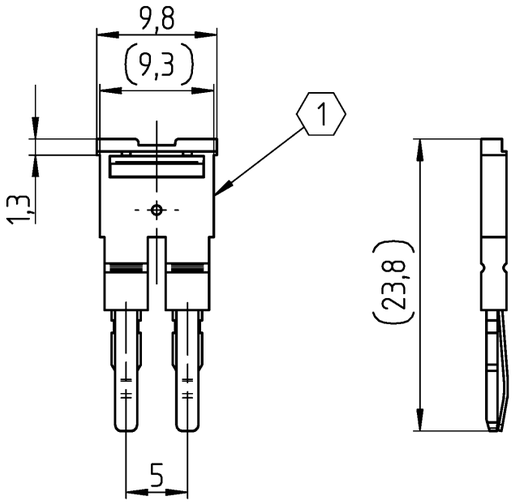

Z7.280.6227.0
2-polige Ausführung
2-pole version

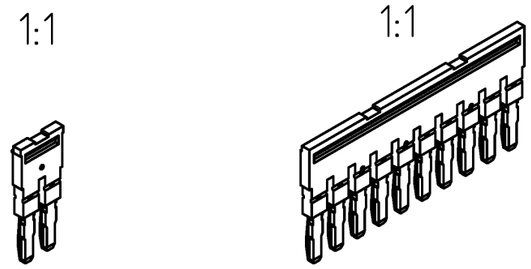

Hinweis/note:
gezeichnete Ausführung: Z7.280.7027.0, 10polig
drawn version: Z7.280.7027.0, 10-pole

1 PA66/6 UL94-V0, gelb/yellow

c 2 Kontur abweichend zu den anderen Polzahlen
contour deviating from other pole numbers

3 Lage Anspritzpunkt variabel
location of injection point variable

Teile-Nr. part-no.	Polzahl no. of poles	L	l1	Typ type
Z7.280.6227.0	2	-	-	IVBWKF 2,5 - 2
Z7.280.6327.0	3	14,6	10	IVBWKF 2,5 - 3
Z7.280.6427.0	4	19,6	15	IVBWKF 2,5 - 4
Z7.280.6527.0	5	24,6	20	IVBWKF 2,5 - 5
Z7.280.6627.0	6	29,6	25	IVBWKF 2,5 - 6
Z7.280.6727.0	7	34,6	30	IVBWKF 2,5 - 7
Z7.280.6827.0	8	39,6	35	IVBWKF 2,5 - 8
Z7.280.6927.0	9	44,6	40	IVBWKF 2,5 - 9
Z7.280.7027.0	10	49,6	45	IVBWKF 2,5 - 10
Z7.280.7127.0	11	54,6	50	IVBWKF 2,5 - 11
Z7.280.7227.0	12	59,6	55	IVBWKF 2,5 - 12
Z7.280.7327.0	13	64,6	60	IVBWKF 2,5 - 13
Z7.280.7427.0	14	69,6	65	IVBWKF 2,5 - 14
Z7.280.7527.0	15	74,6	70	IVBWKF 2,5 - 15
Z7.280.7627.0	16	79,6	75	IVBWKF 2,5 - 16
Z7.280.7727.0	17	84,6	80	IVBWKF 2,5 - 17
Z7.280.7827.0	18	89,6	85	IVBWKF 2,5 - 18
Z7.280.7927.0	19	94,6	90	IVBWKF 2,5 - 19
Z7.280.8027.0	20	99,6	95	IVBWKF 2,5 - 20

Weitere Daten siehe KATALOG oder eKatalog
additional data see CATALOG or eCATALOG

www.wieland-electric.com
eshop.wieland-electric.com

Tolerierung Size ISO 14405 Ⓔ / Tolerance system Size ISO 14405 Ⓔ.
(This ISO-standard describes the envolope principle. According to the envolope principle the deviations of form and parallelism are limited by the size tolerances).

ja/yes ☒ Stoffverbots- und Deklarationsliste nach WN 5020.010 ist einzuhalten. Conformity with Wieland document WN 5020.010 e (list of prohibited / declarable hazardous substances) to be declared!

Freitoleranz nach
General tolerance

CAD - Zeichnung, keine manuellen Änderungen
CAD - drawing, no manual modifications allowed

1. Verwendung:
First Use:

Blatt: 1 von 1
Sheet: 1 of 1

Index	Datum / Blatt Date / Sheet	Änderung / Revision
c	16.01.2025 /	
b	15.12.2015 /	
a	26.07.2005 /	

Maßstab / Scale: 2:1

Werkstoff / Material

	Tag/Date	Name
gezeichnet drawn	04.07.2001	Treschan

Elektronische Freigabe
Electronic Release

Zeichnung Nr. / Drawing No.: T Z7.280.6227.0 01K
Index: c

Maße in mm / Dimensions are in mm

Vol. mm³ Ofl./Srf. mm²

Ersatz für / Replacement for:

wieland

Type: IVB WKF 2,5..

Benennung/Title: JUMPER BAR
VERBINDUNGSSTECKER
Rastermaß: 5mm, isoliert
modular spacing: 5mm, insulated

© Alle Rechte vorbehalten
© All rights reserved
Vertraulichkeitsklasse: Confidentiality Class: Vertraulich Confidential

These dimensions will be especially checked at delivery
Only inspection dimensions
With /E marked dimensions are only valid for internal use

Diese Maße werden bei Abnahme besonders geprüft
Ausschließlich Prüfmaße
Mit /E gekennzeichnete Maße sind nur für interne Zwecke gültig